MORSETTO PORTA LAMA

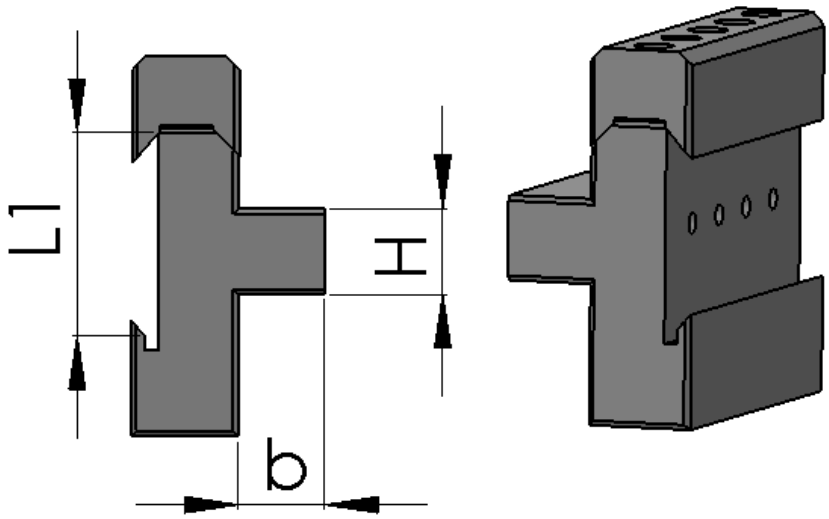

Codice	H	b	L1	Prezzo
MPLDT 080-050-32	32	32	80	
MPLDT 090-060-40	40	40	90	
MPLDT 090-065-40	40	40	90	
MPLDT 120-080-40	40	40	120	
MPLDT 140-090-40	40	40	140	

TECNOTOOLS
UTENSILI A FISSAGGIO MECCANICO

SVASATORE 60 GRADI

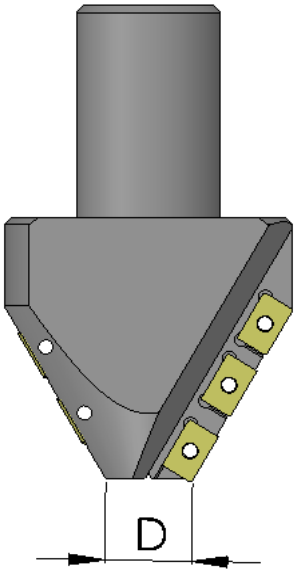

SVA60°	D	Z	Prezzo
	20	2	
	30	2	
	50	2	

TECNOTOOLS
UTENSILI A FISSAGGIO MECCANICO

SVASATORE RAGGIATO

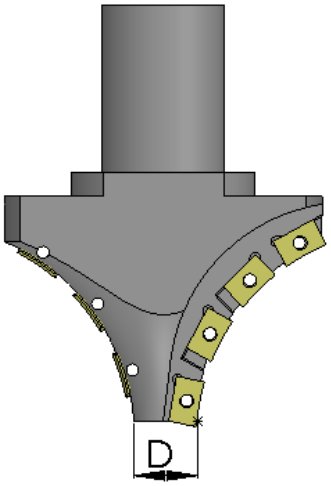

Codice	D	Z	Prezzo
	20	2	
	30	2	
	40	2	

TECNOTOOLS
UTENSILI A FISSAGGIO MECCANICO

FRESE DISCO

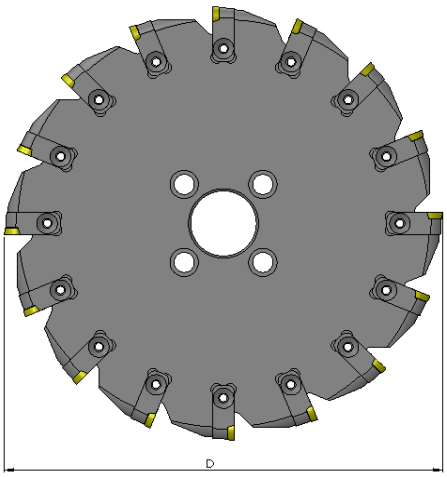

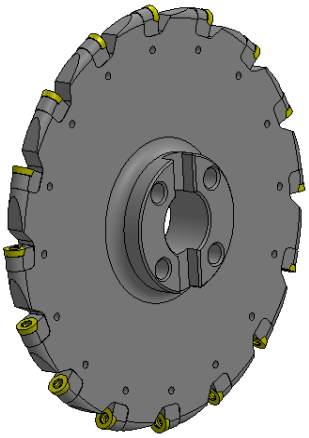

Codice	D	S	Prezzo
FRESA A DISCO	200	10/12	
	200	16/20	
	250	10/12	
	250	16/20	
	300	16/20	
	315	16/20	
	400	16/20	

TECNOTOOLS
UTENSILI A FISSAGGIO MECCANICO

LAME DI TRONCATURA

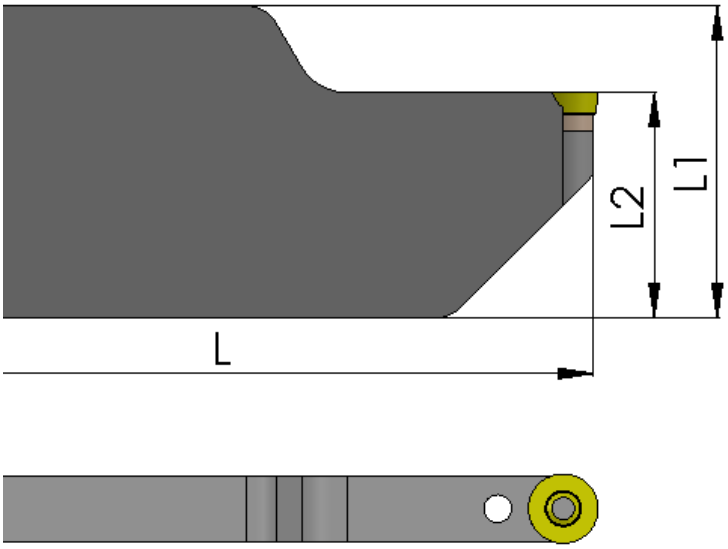

C	L	L1	L2	Prezzo
LDT 360-90-RC16	360	90	60	
LDT 460-90-RC16	460	90	60	
LDT 460-90-RC20	460	90	65	
LDT 460-120-RC20	460	120	80	
LDT 520-140-RC25	520	140	90	

TECNOTOOLS
UTENSILI A FISSAGGIO MECCANICO

CARTUCCIA SEHX15

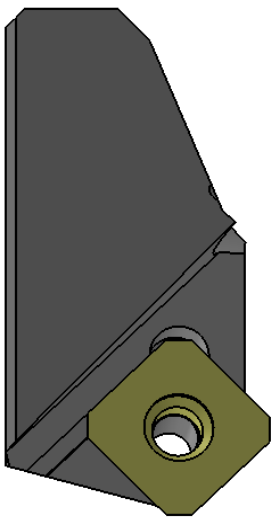

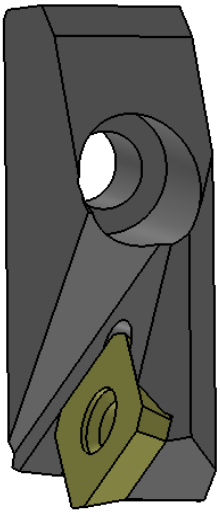

Codice	Prezzo
CART-SE15	

TECNOTOOLS
UTENSILI A FISSAGGIO MECCANICO

CARTUCCIA RC20

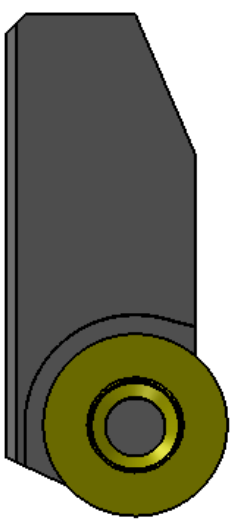

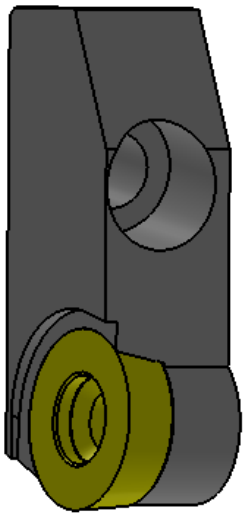

Codice	Prezzo
CART-RC20	

TECNOTOOLS
UTENSILI A FISSAGGIO MECCANICO

CARTUCCIA RC16

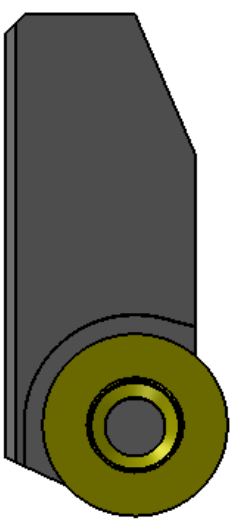

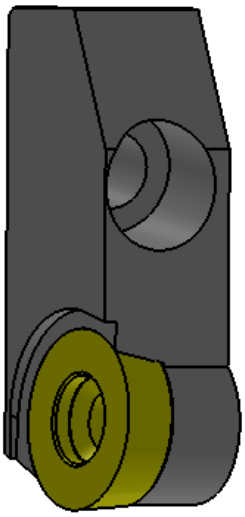

Codice	Prezzo
CART-RC16	

TECNOTOOLS
UTENSILI A FISSAGGIO MECCANICO

FRESA RC16/20

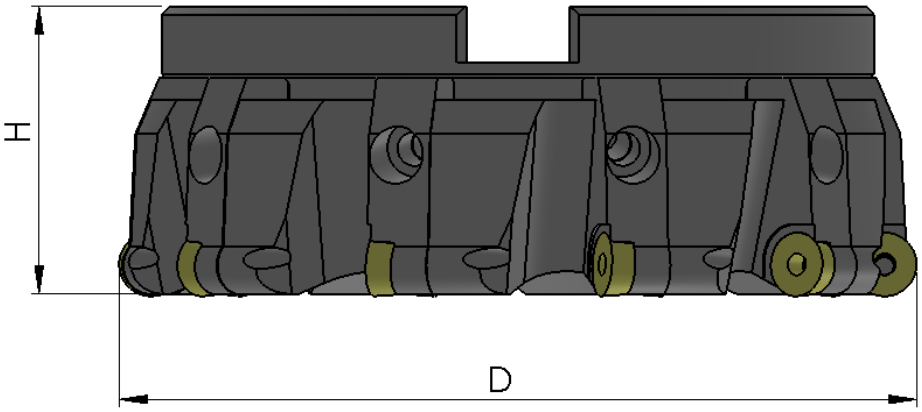

Codice	D	H	Z	Prezzo
FR160 RC16-20	160	70	8	
FR180 RC16-20	180	70	9	
FR200 RC16-20	200	70	10	
FR220 RC16-20	220	70	12	
FR250 RC16-20	250	70	14	

TECNOTOOLS
UTENSILI A FISSAGGIO MECCANICO